БОРТОВОЙ АВТОМОБИЛЬ С КМУ ГАЛИЧАНИН КМУ-150 НА ШАССИ KAMAZ-65117 (659000-0007000-21)

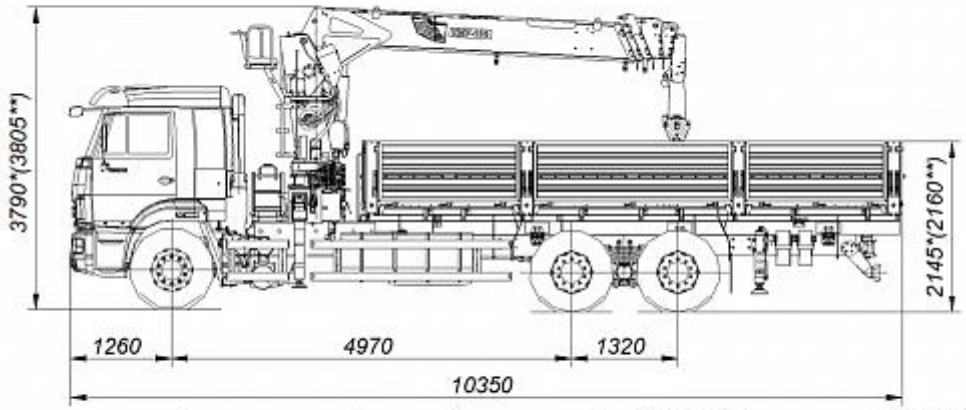

Размеры для автомобиля снаряженной массы: * - с шинами 11.00 R22,5/ ** - с шинами 11.00 R20

Размеры для автомобиля снаряженной массы: * - с шинами 11.00 R22,5/ ** - с шинами 11.00 R20

Стандарт: Евро 5. Колёсная формула: 6х4

ТЕХНИЧЕСКИЕ ХАРАКТЕРИСТИКИ

МОДЕЛЬ

Базовое шасси	КАМАЗ-65117 6x4
Максимальная скорость, км/ч	80

ВЕСОВЫЕ ПАРАМЕТРЫ И НАГРУЗКИ

Полная масса автопоезда, кг	37230
Полная масса прицепа, кг	14000
Снаряженная масса, кг	13370
нагрузка на заднюю тележку, кг	18000
нагрузка на переднюю ось, кг	5470

ДВИГАТЕЛЬ

Модель двигателя	Cummins ISB6.7 E5 300 (Евро-5)
Максимальная полезная мощность, кВт (л.с.)	215(292)

БОРТОВАЯ ПЛАТФОРМА

Внутренние размеры, мм	6648x2470x730
Платформа	без каркаса и тента, задний и боковые борта – металлические, откидные, настил пола – деревянный

ГАБАРИТНЫЕ РАЗМЕРЫ, ММ

Длина, мм	10350
Ширина, мм	2550
Высота, мм	с шинами 11.00 R22,5 - 3790; с шинами 11.00 R20 - 3805

КРАНО-МАНИПУЛЯТОРНАЯ УСТАНОВКА

Модель КМУ	«КМУ-150» (Галичанин)
Тип складывания	L-образный
Вылет стрелы, м	
максимальный	19
минимальный	2
Грузовой момент, т·м	15
Грузоподъемность, кг	

максимальная	7000
на максимальном вылете	300
Место управления	
при работе	с верхнего сиденья
при установке на выносные опоры	с земли

Вся представленная на сайте информация, касающаяся технических характеристик, наличия на складе, стоимости товаров, носит информационный характер и ни при каких условиях не является публичной офертой, определяемой положениями Статьи 437(2) Гражданского кодекса РФ.

https://kamaz.ru/production/serial/avtomobil-s-kmu/bortovoy-avtomobil-s-kmu-galichanin-kmu-150-na-shassi-kamaz-65117-659000-0007000-21/

© ПАО “КАМАЗ” 1999-2021