БОРТОВОЙ АВТОМОБИЛЬ С КМУ ГАЛИЧАНИН КМУ-150 НА ШАССИ KAMAZ-43118 (659100-0007000-41)

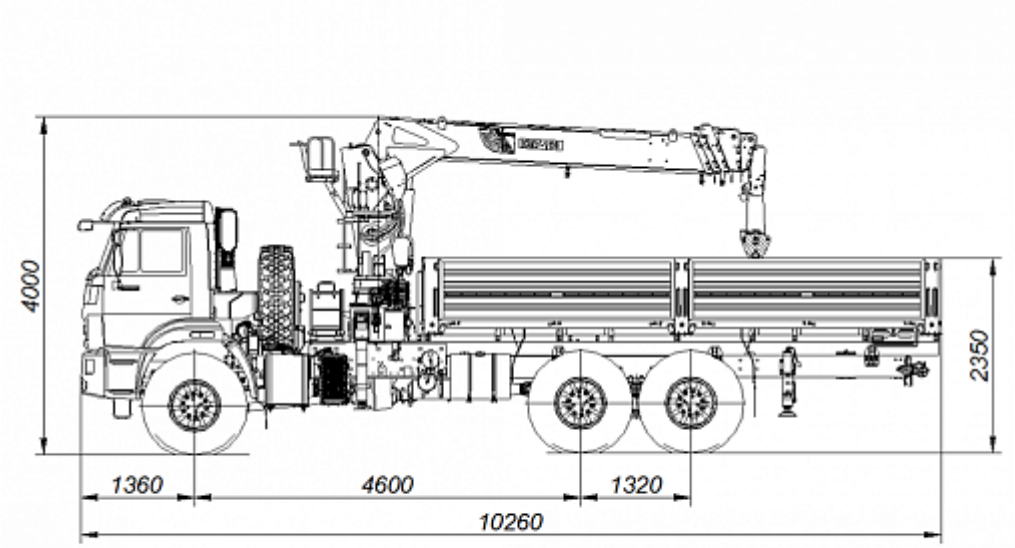

Размеры для автомобиля снаряженной массы: - с шинами 425/85R21

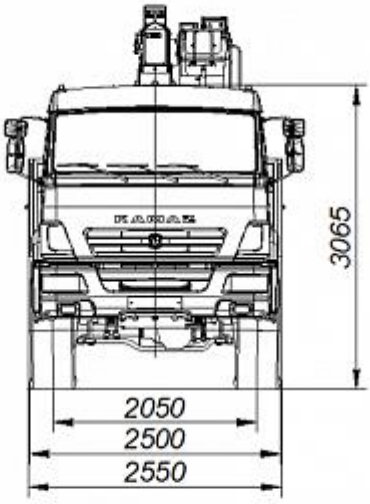

Размеры для автомобиля снаряженной массы: - с шинами 425/85R21

Стандарт: Евро 5. Колёсная формула: 6x6

ТЕХНИЧЕСКИЕ ХАРАКТЕРИСТИКИ

МОДЕЛЬ

Базовое шасси	КАМАЗ-43118 6х6
Максимальная скорость, км/ч	80

ВЕСОВЫЕ ПАРАМЕТРЫ И НАГРУЗКИ

Грузоподъемность автомобиля, кг	6700
Полная масса а/м, кг	21150
нагрузка на заднюю тележку, кг	16000
нагрузка на переднюю ось, кг	5150
Полная масса автопоезда, кг	33110
Полная масса прицепа, кг	12000
Снаряженная масса, кг	14380
нагрузка на заднюю тележку, кг	8630
нагрузка на переднюю ось, кг	5750

ДВИГАТЕЛЬ

Модель двигателя	КАМАЗ-740.705-300 (Евро-5)
Максимальная полезная мощность, кВт (л.с.)	221(300)

БОРТОВАЯ ПЛАТФОРМА

Внутренние размеры, мм	6112х2470х730
Платформа	без каркаса и тента, задний боковые борта – металлические, откидные, настил пола – деревянный

ГАБАРИТНЫЕ РАЗМЕРЫ, ММ

Длина, мм	10260
Ширина, мм	2550
Высота, мм	4000

КРАНО-МАНИПУЛЯТОРНАЯ УСТАНОВКА

Модель КМУ	«КМУ-150»
Тип складывания	L-образный
Вылет стрелы, м	
максимальный	19

минимальный	2
Грузовой момент, т·м (кНм)	15
Грузоподъемность, кг	
максимальная	7000
на максимальном вылете	300
Место управления	
при работе	с верхнего сиденья
при установке на выносные опоры	с земли

Вся представленная на сайте информация, касающаяся технических характеристик, наличия на складе, стоимости товаров, носит информационный характер и ни при каких условиях не является публичной офертой, определяемой положениями Статьи 437(2) Гражданского кодекса РФ.
https://kamaz.ru/production/serial/avtomobil-s-kmu/bortovoy-avtomobil-s-kmu-galichanin-kmu-150-na-shassi-kamaz-43118-659100-0007000-41/
© ПАО “КАМАЗ” 1999-2021